03 山留め工事

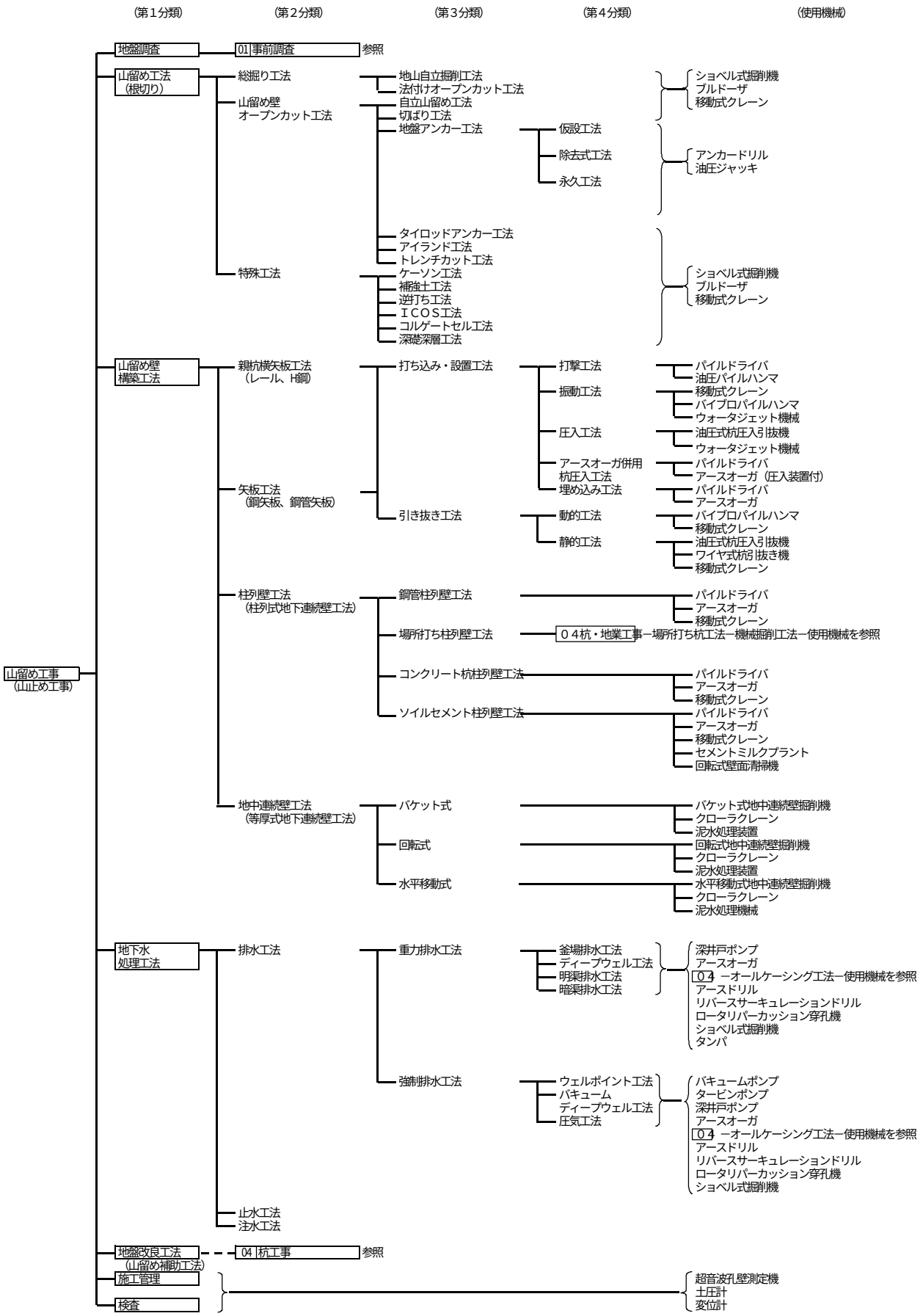
(第1分類)
(第2分類)
(第3分類)
(第4分類)
(使用機械)
山留め工事
(山止め工事)
地盤調査
01 事前調査
参照
山留め工法
(根切り)
総掘り工法
地山自立掘削工法
法付けオープンカット工法
ショベル式掘削機
ブルドーザ
移動式クレーン
山留め壁
オープンカット工法
自立山留め工法
切ばり工法
地盤アンカー工法
仮設工法
除去式工法
永久工法
アンカードリル
油圧ジャッキ
タイロッドアンカー工法
アイランド工法
トレンチカット工法
特殊工法
ケーソン工法
補強土工法
逆打ち工法
ＩＣＯＳ工法
コルゲートセル工法
深礎深層工法
ショベル式掘削機
ブルドーザ
移動式クレーン
山留め壁
構築工法
親杭横矢板工法
(レール、H鋼)
打ち込み・設置工法
打撃工法
パイルドライバ
油圧パイルハンマ
振動工法
移動式クレーン
バイブロパイルハンマ
ウォータジェット機械
圧入工法
油圧式杭圧入引抜機
ウォータジェット機械
アースオーガ併用
杭圧入工法
パイルドライバ
アースオーガ（圧入装置付）
埋め込み工法
パイルドライバ
アースオーガ
矢板工法
(鋼矢板、鋼管矢板)
引き抜き工法
動的工法
バイブロパイルハンマ
移動式クレーン
静的工法
油圧式杭圧入引抜機
ワイヤ式杭引抜き機
移動式クレーン
柱列壁工法
(柱列式地下連続壁工法)
鋼管柱列壁工法
パイルドライバ
アースオーガ
移動式クレーン
場所打ち柱列壁工法
０４杭・地業工事ー場所打ち杭工法ー機械掘削工法ー使用機械を参照
コンクリート杭柱列壁工法
パイルドライバ
アースオーガ
移動式クレーン
ソイルセメント柱列壁工法
パイルドライバ
アースオーガ
移動式クレーン
セメントミルクプラント
回転式壁面清掃機
地中連続壁工法
(等厚式地下連続壁工法)
バケット式
バケット式地中連続壁掘削機
クローラクレーン
泥水処理装置
回転式
回転式地中連続壁掘削機
クローラクレーン
泥水処理装置
水平移動式
水平移動式地中連続壁掘削機
クローラクレーン
泥水処理機械
地下水
処理工法
排水工法
重力排水工法
釜場排水工法
ディープウェル工法
明渠排水工法
暗渠排水工法
深井戸ポンプ
アースオーガ
０４ ーオールケーシング工法ー使用機械を参照
アースドリル
リバースサーキュレーションドリル
ロータリパーカッション穿孔機
ショベル式掘削機
タンパ
強制排水工法
ウェルポイント工法
バキューム
ディープウェル工法
圧気工法
バキュームポンプ
タービンポンプ
深井戸ポンプ
アースオーガ
０４ ーオールケーシング工法ー使用機械を参照
アースドリル
リバースサーキュレーションドリル
ロータリパーカッション穿孔機
ショベル式掘削機
止水工法
注水工法
地盤改良工法
(山留め補助工法)
04 杭工事
参照
施工管理
検査
超音波孔壁測定機
土圧計
変位計