06 躯体工事（鉄筋コンクリート１）

６－１　鉄筋工事

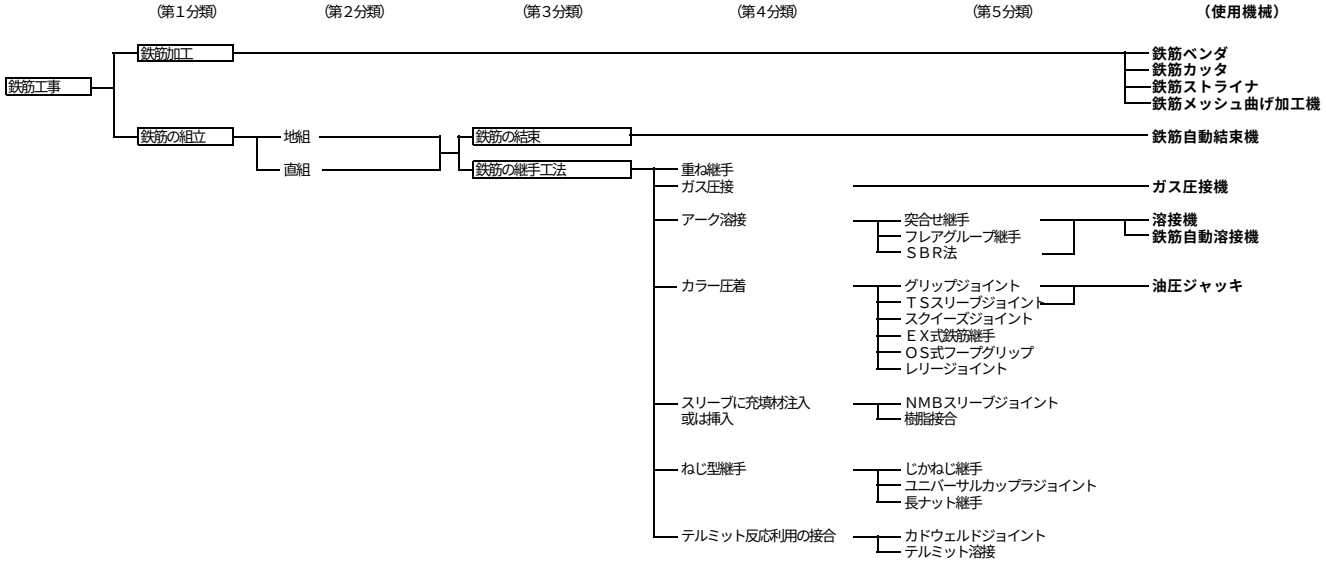
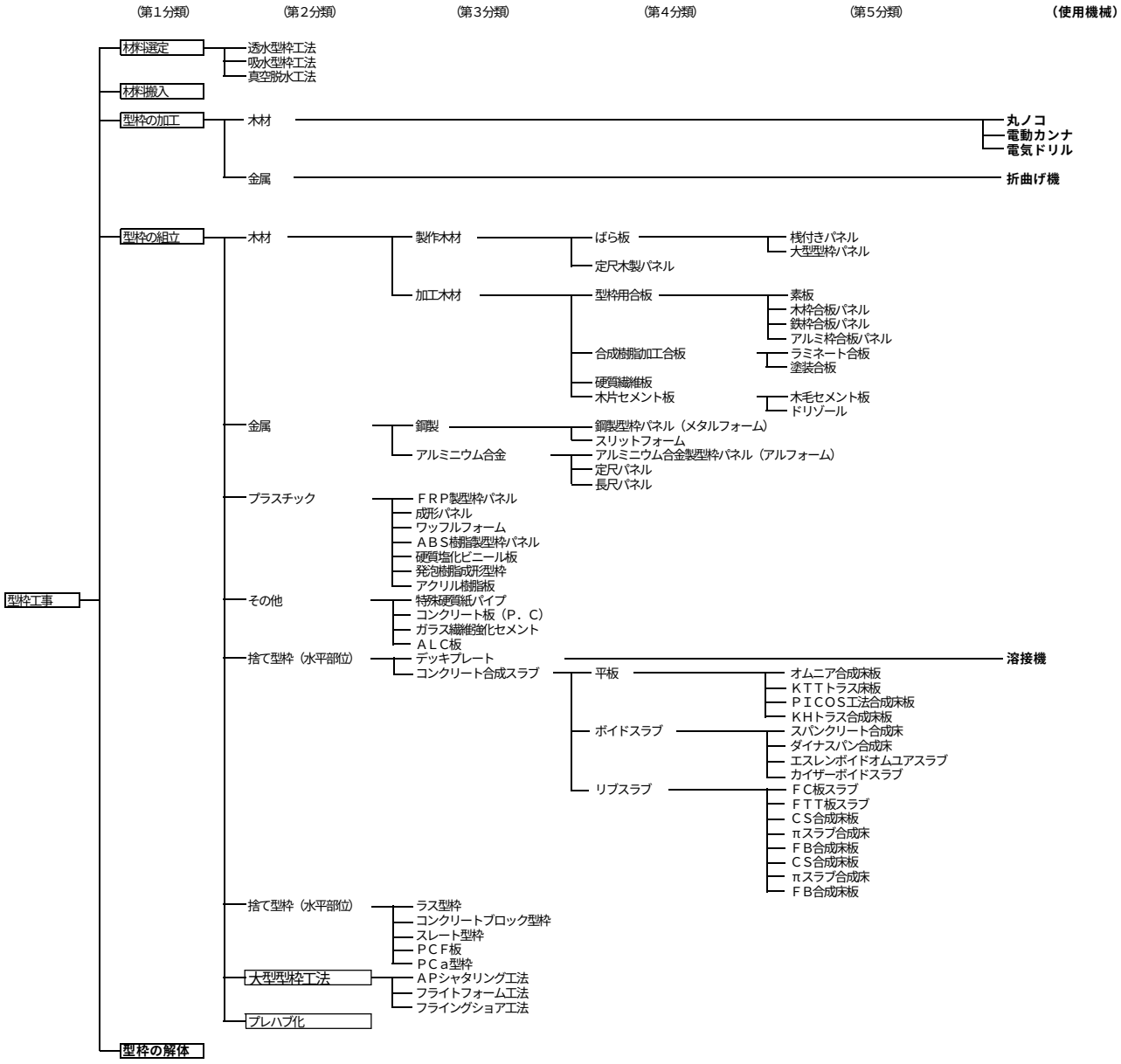
６－２　型枠工事