06 躯体工事（鉄骨）
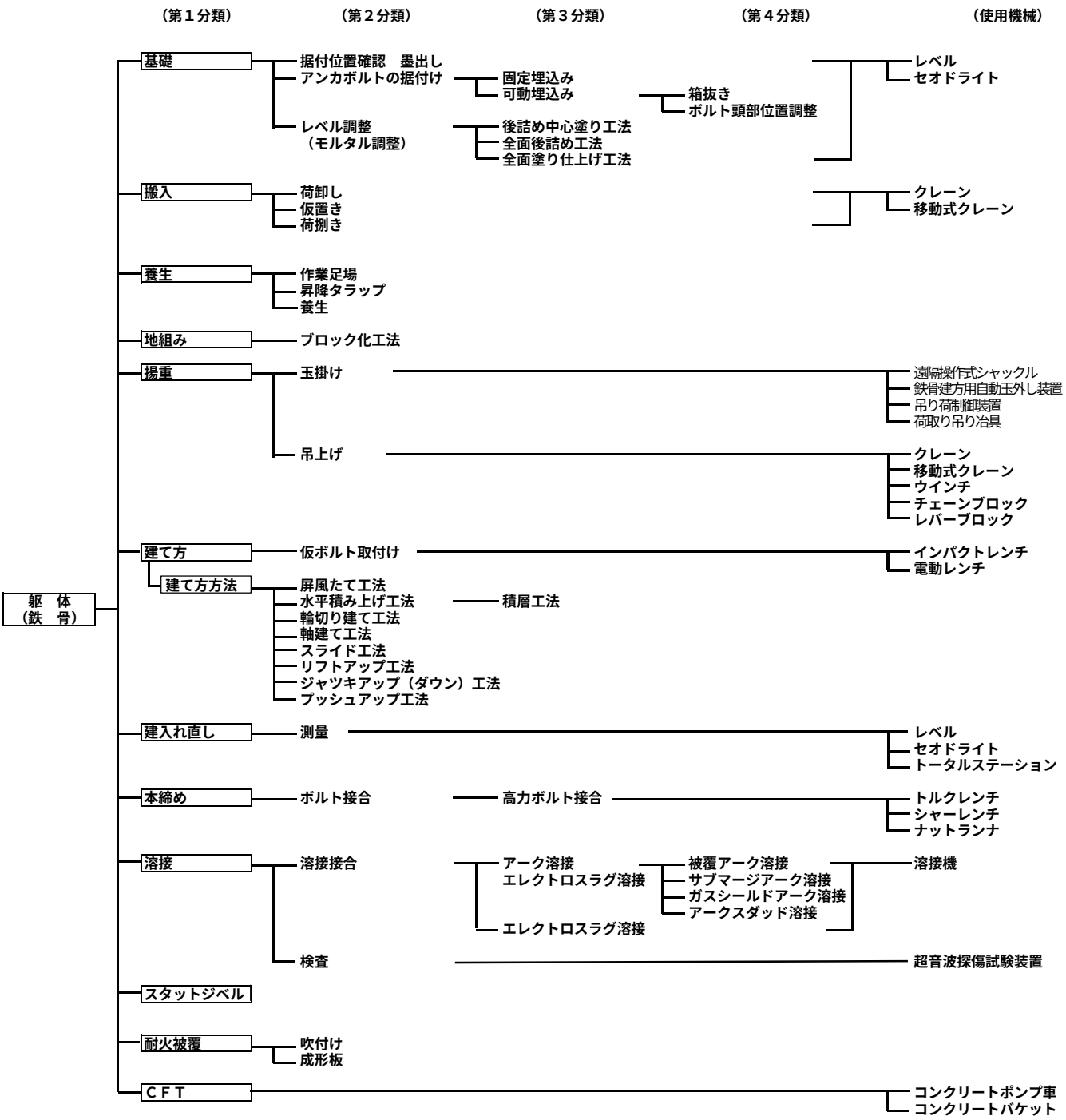
６－５　鉄骨工事